Poussoir à bascule lumineux 10 A 250 V connexion rapide blanc Simon 24 Harmonie

RÉF. **2410160-030**

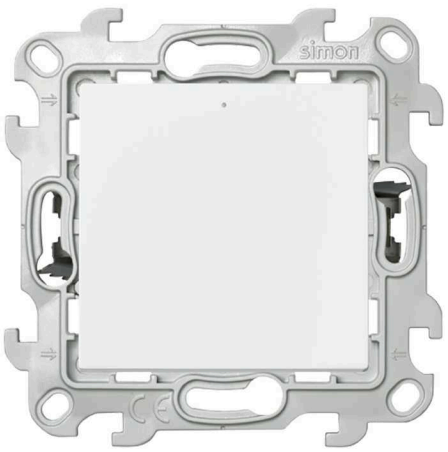

INFORMATION DE BASE

FINITION
Blanc

CONTENU DE L'EMBALLAGE
Mécanisme

COMPATIBILITÉ
Cadres Simon 24 Harmonie

CLASSE ETIM
EC000011

Document du fabricant — hébergé par CONVXA · www.convxa.com

INFORMATION TECHNIQUE

MARCHÉ DISPONIBLE
CE

SECTION DE CÂBLE ADMISE (MM)
De 1,5 a 2,5 mm

NOMBRE D'ÉLÉMENTS POSSIBLES
1 élément

CLASSIFICATION IK
01

INTENSITÉ (A)
10 A

CLASSIFICATION IP
IP20

TYPE DE MÉCANISME
Pivoting

PLAGE DE TEMPÉRATURE DE FONCTIONNEMENT (ºC)
5 - 40 ºC

PLAGE DE TEMPÉRATURE DE STOCKAGE (ºC)
-25 - 50 ºC

VERSION
Simple

INSTALLATION ET MAINTENANCE

DÉNUDAGE DE CÂBLE NÉCESSAIRE (MM)
14

GRIFFE
Push&Go

INSTALLABLE DANS BOÎTE D'ENCASTREMENT
Universel

TYPE D'INSTALLATION
Montage encastré ou apparent

TYPE DE CONNEXION DE BORNE - FONCTION 1
Rapide

RÉGLEMENTATION

RÉGLEMENTATIONS
NM 06.6.001-2015

Document du fabricant — hébergé par CONVXA · www.convxa.com

simon

INFORMATION LOGISTIQUE

CODE EAN UNITAIRE
8421053189306

HAUTEUR EMBALLAGE UNITAIRE
0.00

LARGEUR EMBALLAGE UNITAIRE
0.00

LONGUEUR EMBALLAGE UNITAIRE
0.00

UNITÉ DE MESURE EMBALLAGE UNITAIRE
MMT

VOLUME EMBALLAGE UNITAIRE
0.00

UNITÉ DE VOLUME EMBALLAGE UNITAIRE
MMQ

POIDS BRUT EMBALLAGE UNITAIRE
0.06

POIDS NET DU PRODUIT
0.05

UNITÉ DE POIDS EMBALLAGE UNITAIRE
KGM

EAN EMBALLAGE
8421053347904

UNIT. CONTENUES EMBALLAGE
10

HAUTEUR EMBALLAGE
92.00

LARGEUR EMBALLAGE
91.00

LONGUEUR EMBALLAGE
336.00

UNITÉ DE MESURE EMBALLAGE
MMT

VOLUME EMBALLAGE
2812992.00

UNITÉ DE VOLUME EMBALLAGE
MMQ

POIDS BRUT EMBALLAGE
0.59

POIDS NET EMBALLAGE
0.50

UNITÉ DE POIDS EMBALLAGE
KGM

simon

Document du fabricant — hébergé par CONVXA · www.convxa.com

MECANISMOS SIMON 31, 75, 77, 82 Y 88

Mecanismos básicos / Basic switches

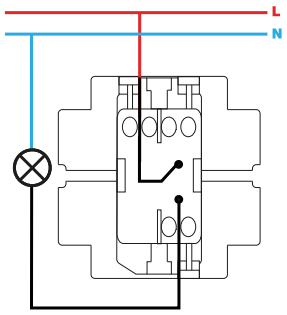

Interruptor unipolar / Single-pole switch
XXXX101-XXX

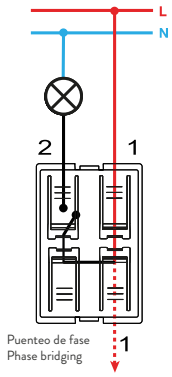

Interruptor unipolar / Single-pole switch
7700101-039

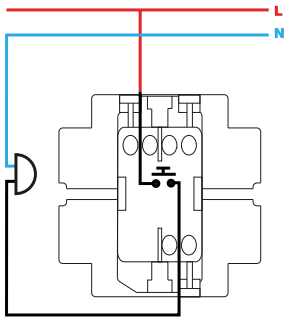

Pulsador / Push button switch
XXXX150-XXX

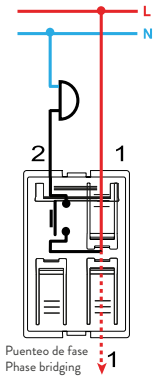

Pulsador / Push button switch
7700150-039

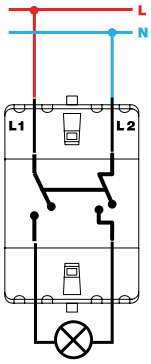

Interruptor bipolar / Double pole switch
XXXX133-XXX

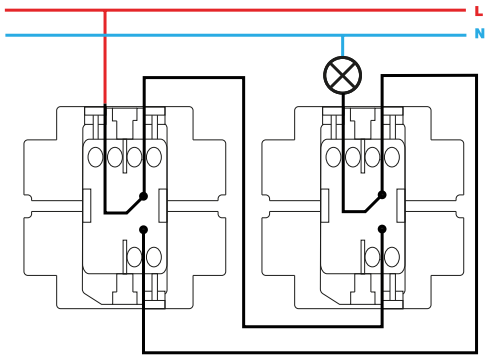

Conmutador / 2-way switch
XXXX201-XXX

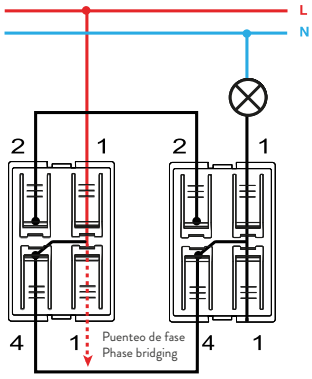

Conmutador / 2-way switch
7700201-039

Document du fabricant — hébergé par CONVXA · www.convxa.com

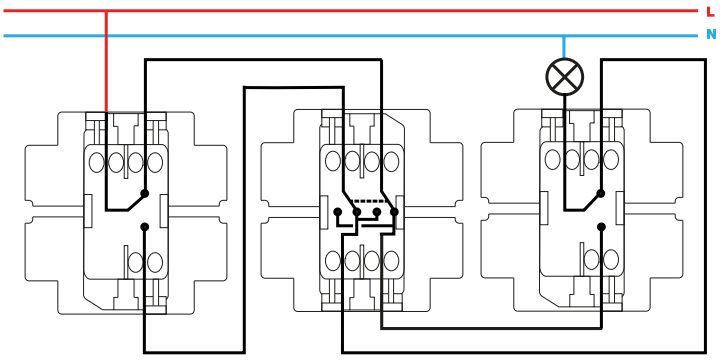

Conmutador cruce / Intermediate switch
XXXX251-XXX

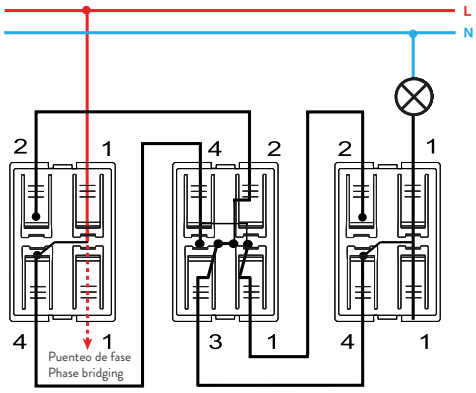

Conmutador cruce / Intermediate switch
7700251-039

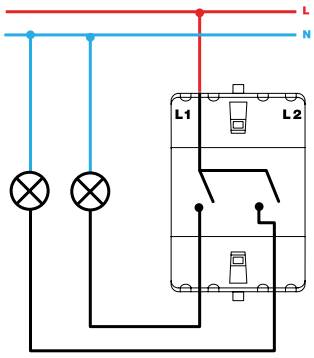

Grupo 2 interruptores / 2 switches group
XXXX398-XXX

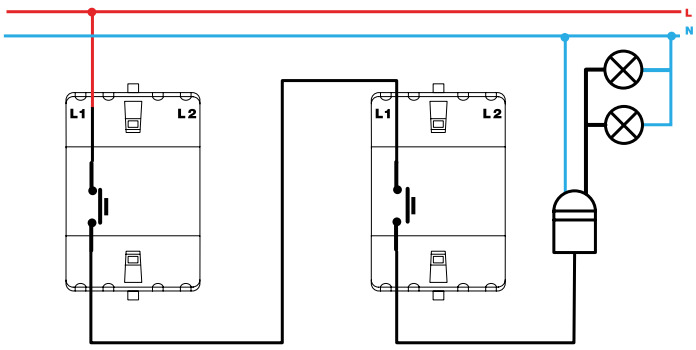

Pulsador desconexión / Push button desconexion switch
XXXX152-XXX

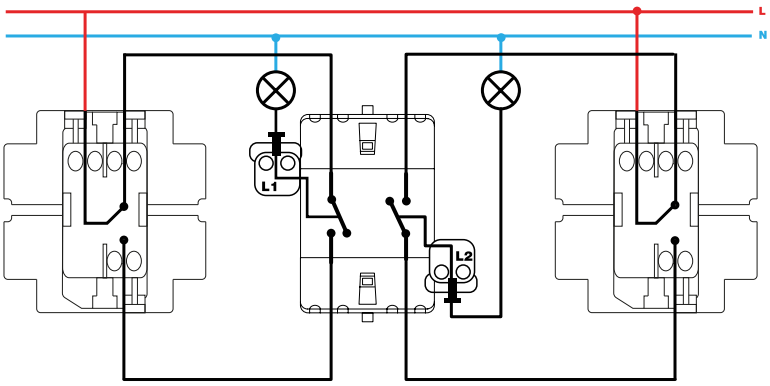

Grupo dos conmutadores / 2-way switches group
XXXX397-XXX

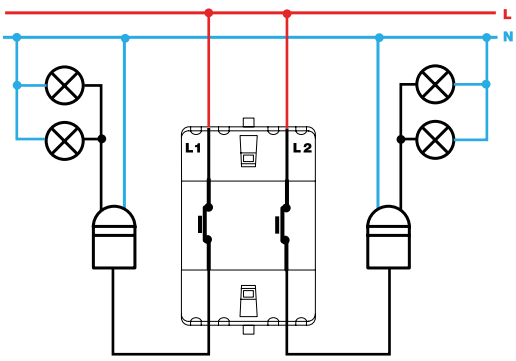

Grupo de pulsadores desconexión / Push button switch desconexion group XXXX395-XXX

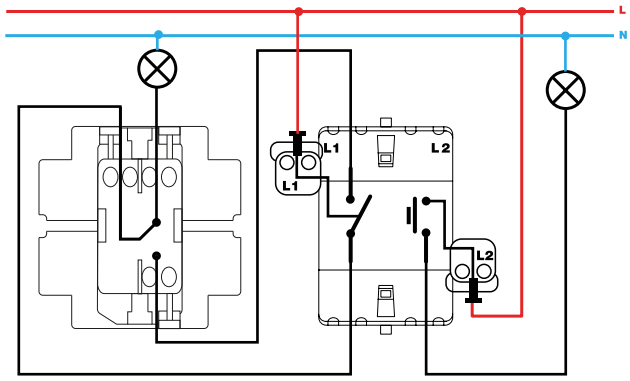

Grupo conmutador y pulsador / 2-way and push button switch group
XXXX301-XXX

Document du fabricant — hébergé par CONVXA · www.convxa.com

Mecanismos con piloto / Pilot switches

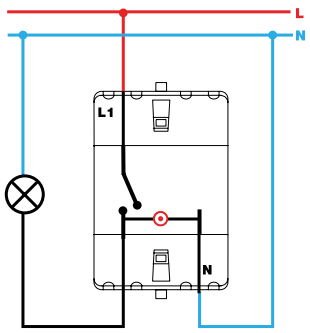

Interruptor unipolar / Single-pole switch
XXXX102-XXX

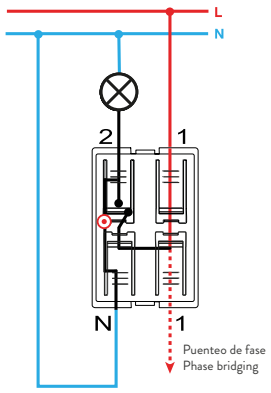

Interruptor con piloto / Push button pilot switch
7700112-039

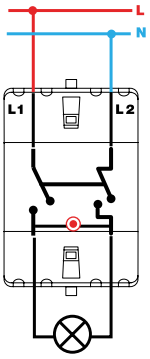

Interruptor bipolar / Double pole switch
XXXX134-XXX

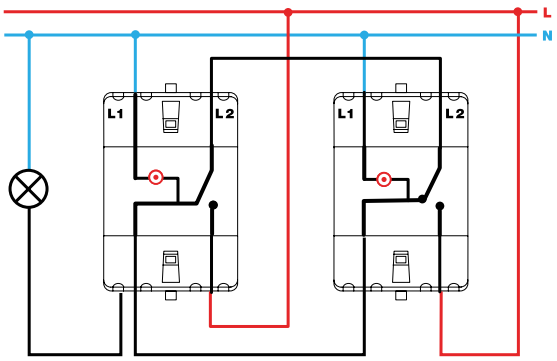

Conmutador / 2-way switch
XXXX202-XXX

Mecanismos con luminoso / Switches with light

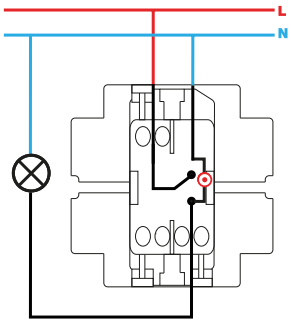

Interruptor unipolar con luminoso / Single-pole switch with light
XXXX104-XXX

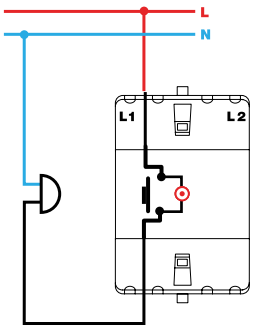

Pulsador con luminoso / Push button switch with light
XXXX160-XXX

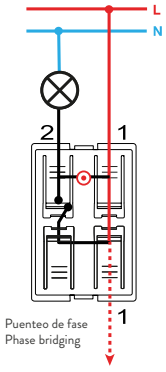

Pulsador con luminoso / Push button switch with light
7700160-039

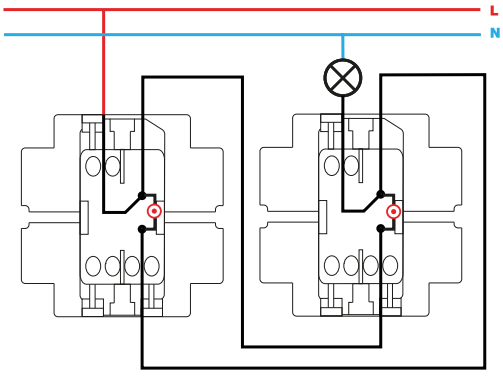

Conmutador con luminoso / 2-way switch with light
XXXX204-XXX

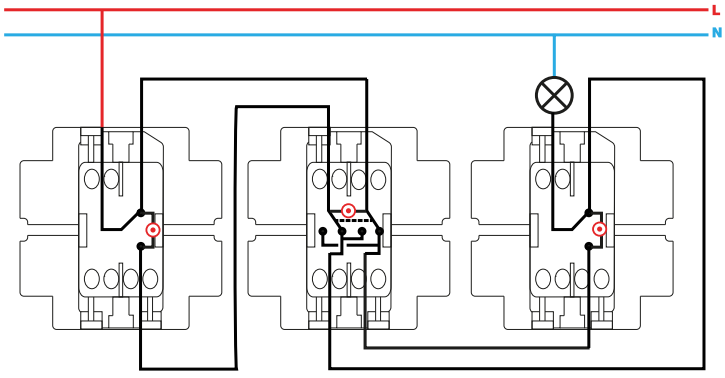

Conmutador cruce con luminoso / Intermediate switch with light
XXXX254-XXX

Document du fabricant — hébergé par CONVXA · www.convxa.com